ASSOCIAÇÃO
DE FUTEBOL
DE VISEU

CONTRIBUINTE Nº 501104232
INSTITUIÇÃO DE UTILIDADE PÚBLICA
MEDALHA DE
BONS SERVIÇOS DESPORTIVOS

CREDENCIAL EQUIPA DE JOGO

Certifica-se que o Clube _____ número _____ no Campeonato Nacional ☐ /Distrital ☐ _____, durante a época desportiva 2016/2017, pode apresentar nos jogos em que intervenha na condição de visitado, para integrar a Equipa do jogo, os seguintes elementos:

Época 2016/2017 **Jogo nº** ☐☐☐☐☐☐☐☐☐

Nome completo	**Número de Identificação**	A assinalar (x) pelo árbitro
PCS Principal:		
PCS Auxiliares:		

ASSOCIAÇÃO DE FUTEBOL DE VISEU
CONTRIBUINTE Nº 501104232
INSTITUIÇÃO DE UTILIDADE PÚBLICA
MEDALHA DE
BONS SERVIÇOS DESPORTIVOS

RELATÓRIO DE OCORRÊNCIAS

Identificação do Ponto de contacto com a segurança (PCS) e sua relação com o Clube:

Nome completo: _____ Nº de identificação: _____

Posição nos órgãos sociais do Clube (quando aplicável): _____

Identificação de ocorrências	Jogo nº
-	
-	
-	
-	
-	
-	
-	
-	
-	
-	
-	
-	
-	
_____ O PCS	

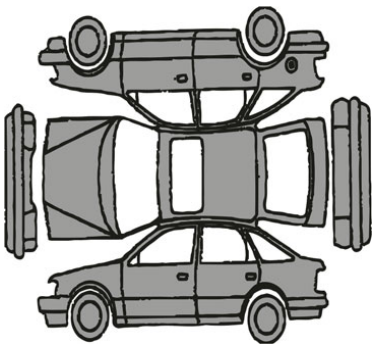

Análise prévia

Hora: _____

_____ O Delegado clube visitado	_____ O Delegado clube visitante	_____ O Delegado clube visitado	_____ O Delegado clube visitante

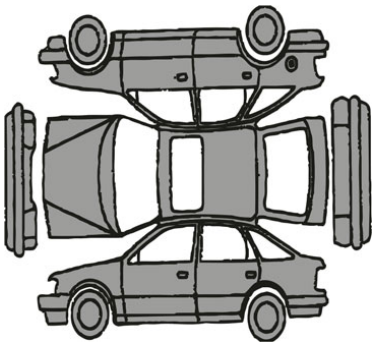

Declarações após o jogo

Hora: _____

_____ O Delegado clube visitado	_____ O Delegado clube visitante	_____ O Delegado clube visitado	_____ O Delegado clube visitante